DAQ-10600
資料擷取器



整合・切換・量測・分析
延伸你的量測觸角

DAQ-10600 資料擷取器具有10個高效能的開關卡和一個內置的 6 1/2 位萬用錶，可為您提供高效準確的數據採集。

測量和轉換 14 種不同的輸入信號：
帶熱電耦、RTD 和熱敏電阻的溫度；直流/交流電壓；2 線式和 4 線式電阻；頻率和周期；直流/交流電流和電容；直接應變和電橋應變

控制您的資料擷取器，以各種顯示選項記錄和可視化結果，以便於分析。 一款免費的 DAQ 軟件，可幫助您控制來自多個資料擷取器的特定測試配置的測量通道。



DAQ – 資料記錄軟體

GW INSTEK
Simply Reliable

資料擷取

| |

多工器



+

主機


GW INSTEK
DAQ-10600
Data Acquisition System
ESC
Home
Monitor
Scan
Channel
Alarm
View
Module
Interval
Math
Log
Lock
Edit
Average
Menu
Local
Enter
ON / STBY

USB Host 標準介面 | USB Device 標準介面 | LAN 標準介面 | Digital IO 標準介面 | GPIB 選購介面

6 ½ digits Accuracy



8-slot Mainframe

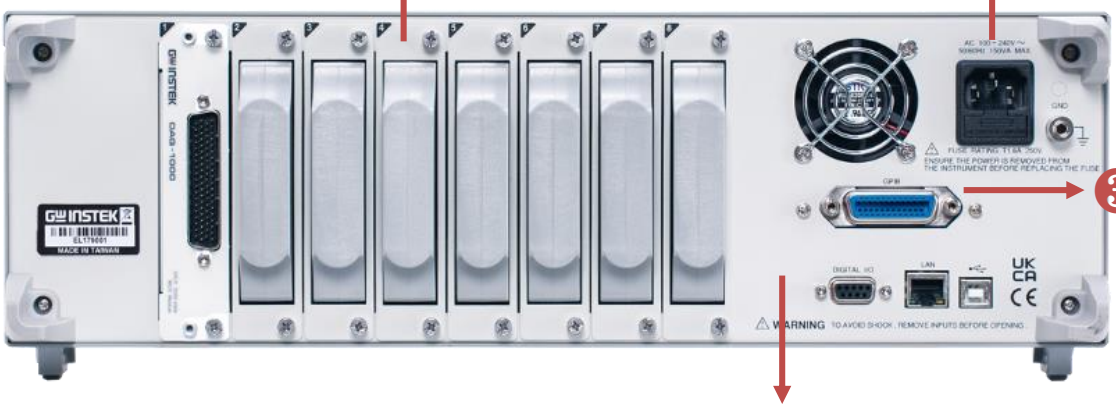

DAQ-900 (適用機型: DAQ-10600/9600)

20通道通用多工器 (固態繼電器)

※ 掃描速度高達每秒 450 個通道
※ 2 線式和 4 線式掃描
※ 內建的溫度冷接點參考
※ 120 V 切換

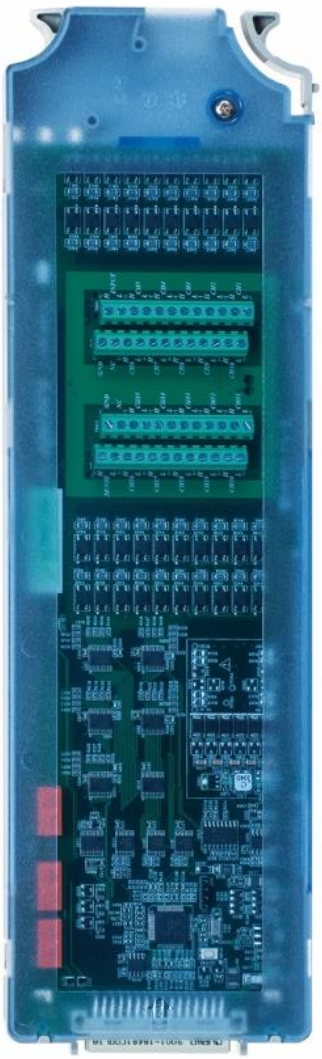

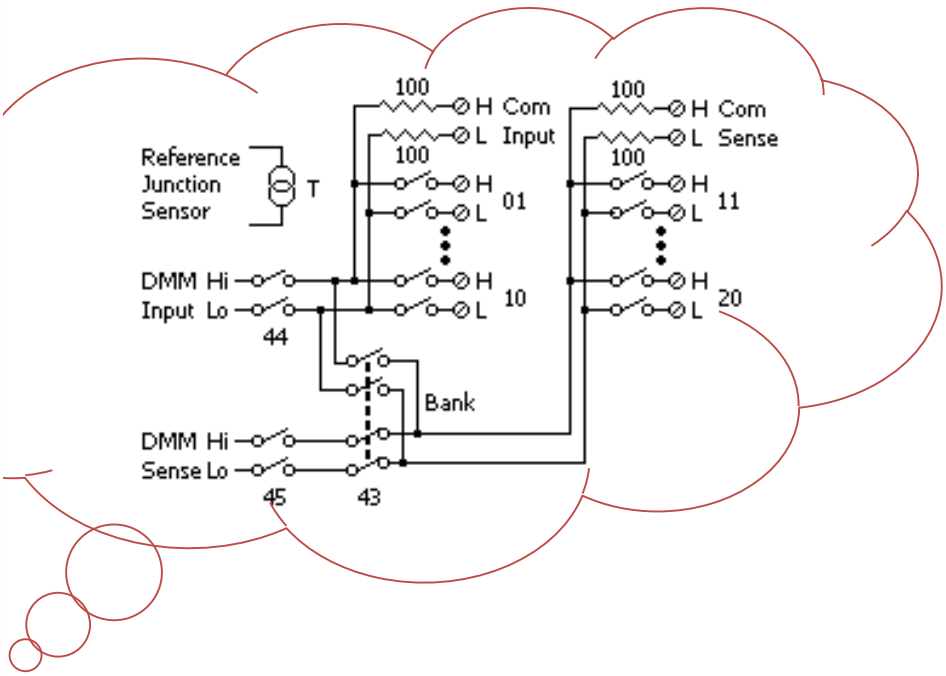

DAQ-900為固態繼電器模組，提供兩組(A/B)每組 10 個的 2 線式通道。所有 20 個通道均可切換高（HI）和低（LO）輸入，進而為內建的數字電錶或外部儀器，提供完全隔離的輸入。在 4 線電阻量測期間，A 組的通道會自動與 B 組的通道配對，以提供電源和感測連接。該模組具有內建的冷接點參考，可在量測熱電耦時，大幅減少因熱梯度引起的誤差。

DAQ-901 (適用機型: DAQ-10600/9600)

20+2通道通用多工器 (電樞繼電器)

※ 掃描速度可達每秒 80 個通道
※ 2 線式和 4 線式掃描
※ 內建的溫度冷接點參考
※ 300 V 切換
※ 額外 2 個通道可直接進行電流量測(1 A/每通道)

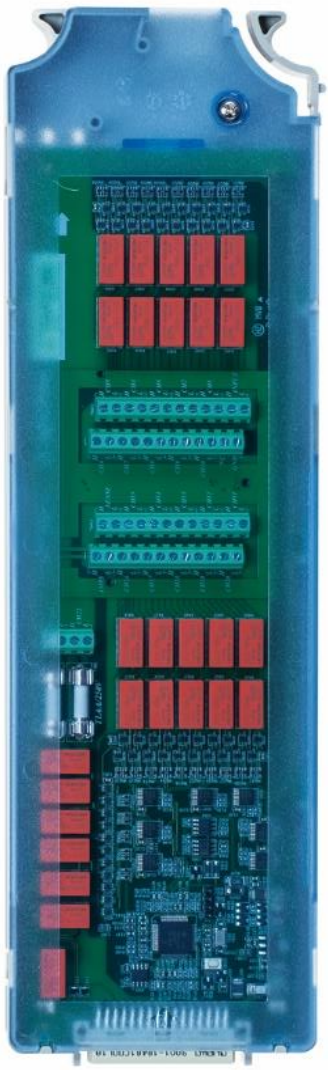

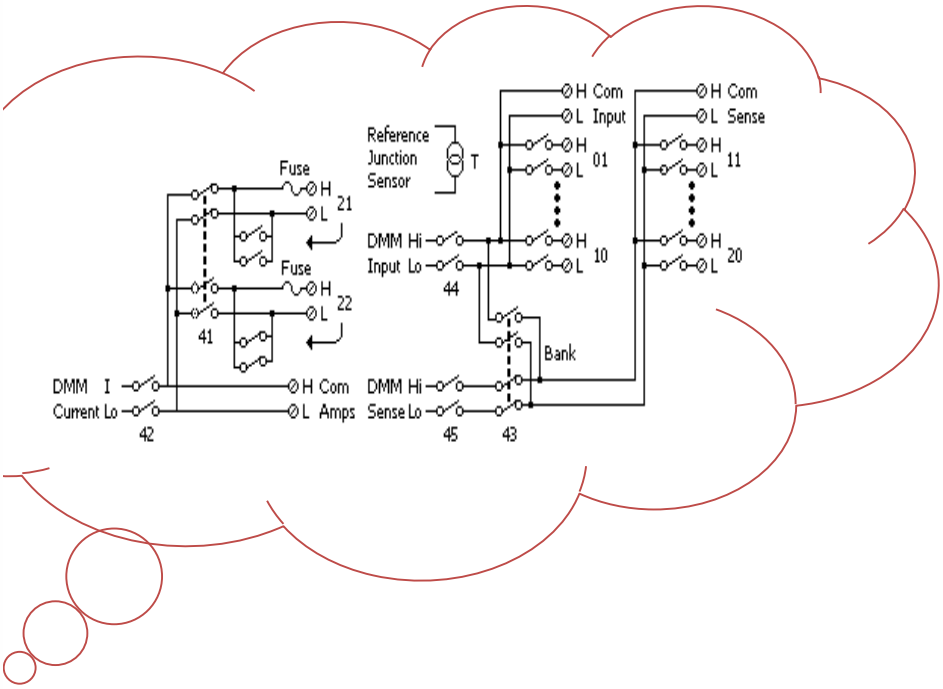

DAQ-901 是用於一般掃描的全方位多工器，同一個模組可以混合使用 2 線式和 4 線式通道；同時，額外提供的 2 個電流輸入通道可以進行交流和直流電流量測，不需再外接分流電阻器 (最大 1 A /每通道) 。

DAQ-901共有 22 個通道，結合密集的多功能切換以及每秒多達 80 個通道的掃描速率，適合用於各種不同的資料擷取應用。

DAQ-903 (適用機型: DAQ-10600/9600)

40通道單端多工器

※ 掃描速度可達每秒 80 個通道
※ 單線切換適用於 common-low 應用
※ 可用於2 線式掃描(電流除外)

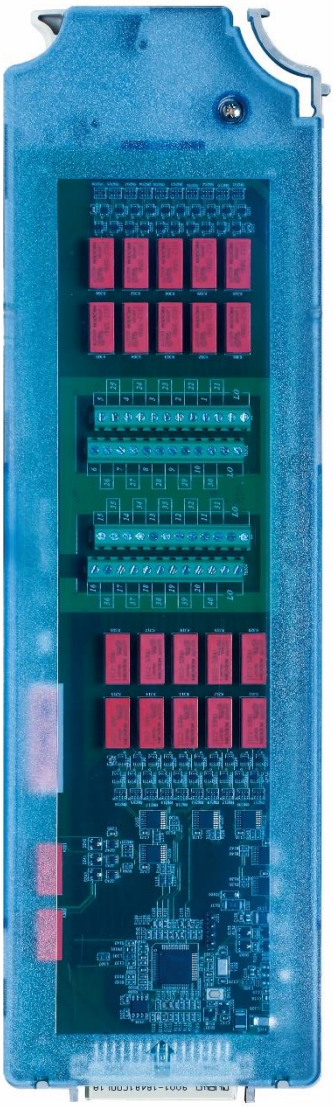

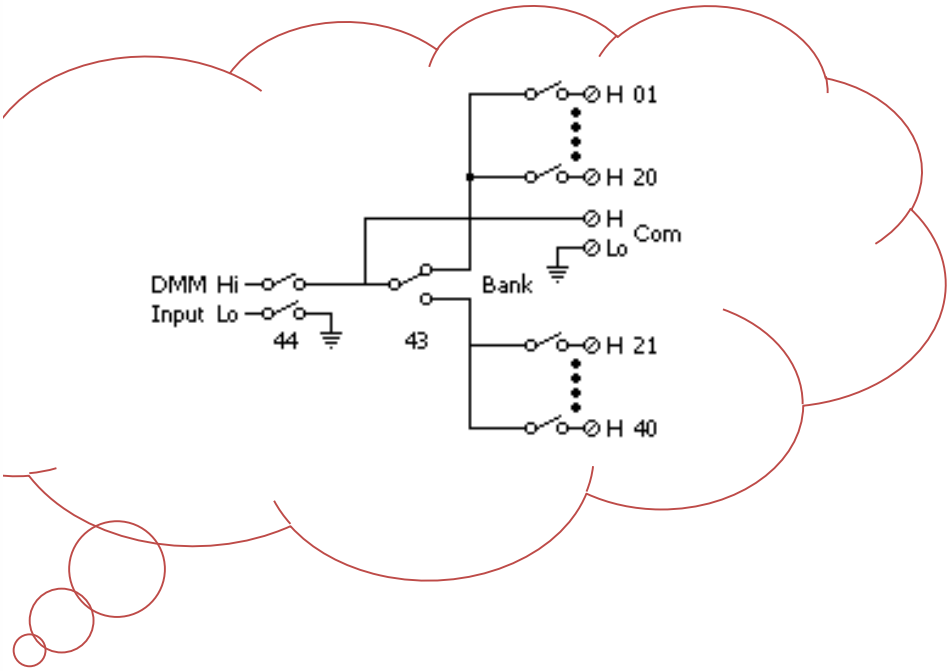

DAQ-903每個模組可切換 40 個 1 線式輸入，可做為電池測試、元件特性分析和桌上型測試等 common-low 應用，低壓連接與地隔離，可以浮接最高 300 V 的電壓。

DAQ-903也支援除了電流之外的所有 2 線式內部量測。

DAQ-904 (適用機型: DAQ-10600/9600)

4 x 8 2線式矩陣

※ 切換速度可達3ms
※ 32 個 2 線式交叉點
※ 300 V ，1 A切換
※ 最高可達 96 個交叉點(3 slots)

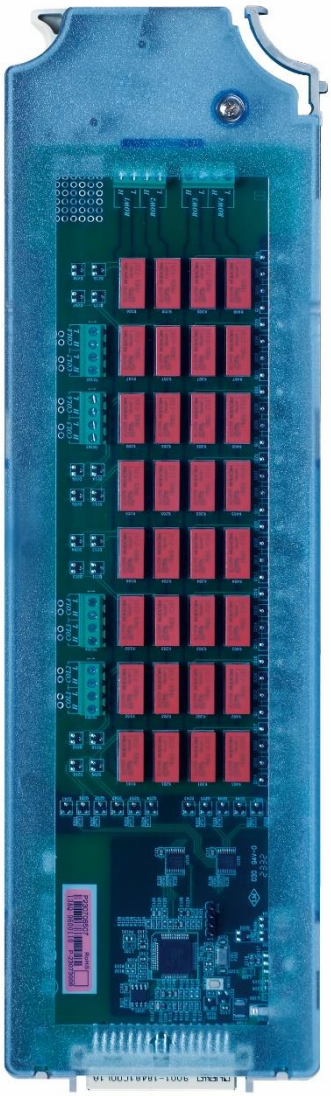

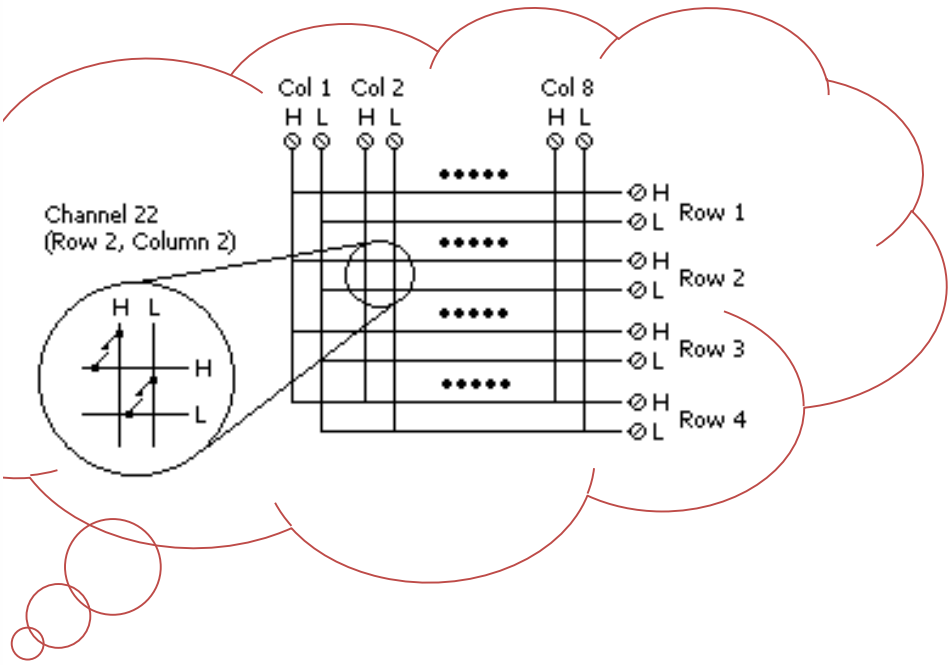

DAQ-904模組可在您的待測物與測試系統之間，提供最靈活的連接路徑，讓不同測試儀器能夠同時連接到待測物上的多個點。

DAQ-904可將多個模組的行與列相互連接，以建立更大的矩陣，例如8 x 8、4 x 16...等，最高可於單一機台內建置 96 個交叉點。

DAQ-907 (適用機型: DAQ-10600/9600)

多功能多工器

※ 16位元數位輸入和輸出
※ 100 kHz 累加器輸入
※ 兩種類比模式: ± 12 V 輸出或 ± 24 mA 輸出

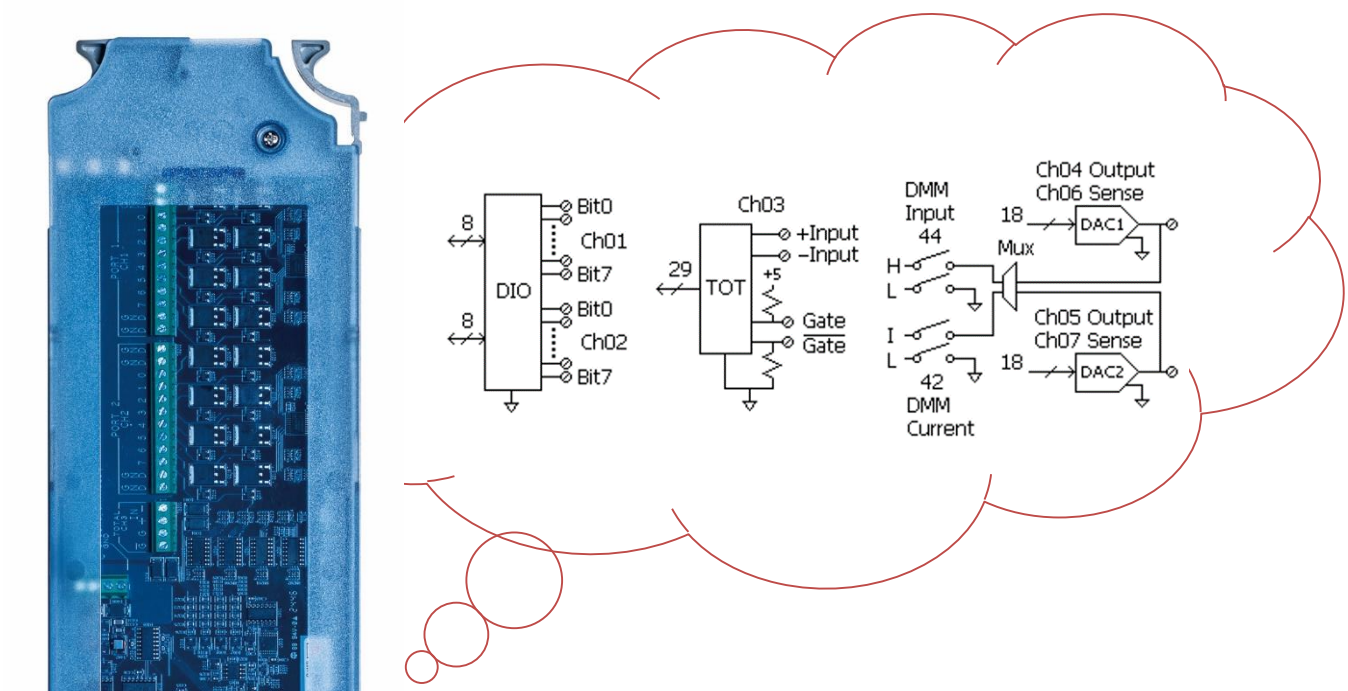

DAQ-907 為各種感測和控制應用提供了極大的靈活性。它包含兩個 8 位元數位輸入和輸出、一個 100 kHz 閘控累加器以及兩個 ± 12 V 或 ± 24 mA 類比輸出 — 全部整合在相同地為參考的模組上。掃描中可能包括數位輸入和累加器輸入。連續評估數位和累加器輸入的警報限值，甚至在掃描之間擷取和記錄警報情況。

此外，它還有兩個附加通道（DMM INPUT 和 DMM CURRENT），可以在提供電壓時感應輸出電流，或在提供電流時感應輸出電壓。

DAQ-908 (適用機型: DAQ-10600/9600)

20通道啟動器/通用切換器

※ SPDT（ C 型）單刀雙擲繼電器
※ 300 V， 1 A 啟動和控制

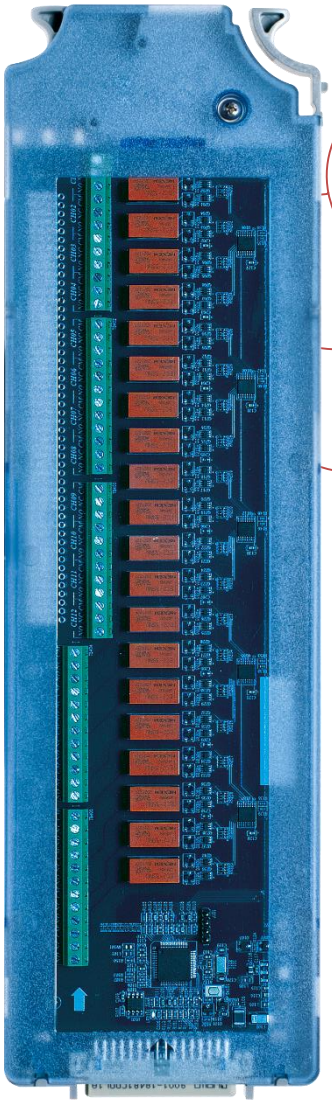

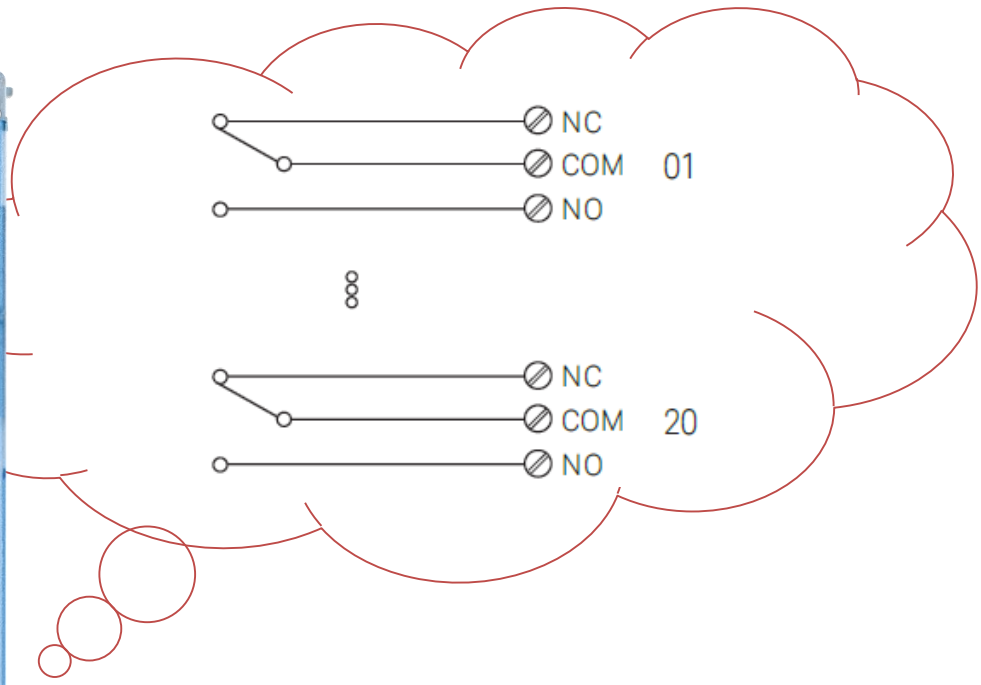

DAQ-908是通用開關模組，具有 20 個獨立的單刀雙擲 (SPDT) 繼電器。可用於對被測產品、控制指示燈和狀態燈循環供電，並啟動外部電源繼電器和電磁閥使用。

與矩陣和多工器模組結合起來，可建構客製化的開關系統。 300 V、1 A 接點可處理高達 50 W 的功率，足以滿足多電力線開關應用的需要

DAQ-909 (適用機型: DAQ-10600/9600)

8+2通道高電壓高電流多工器

※ 掃描速度每秒 60 個通道
※ 直流 電壓600 V，電流2 A
※ 2 線式和 4 線式掃描
※ 額外 2 個通道可直接進行電流量測(2 A/每通道)

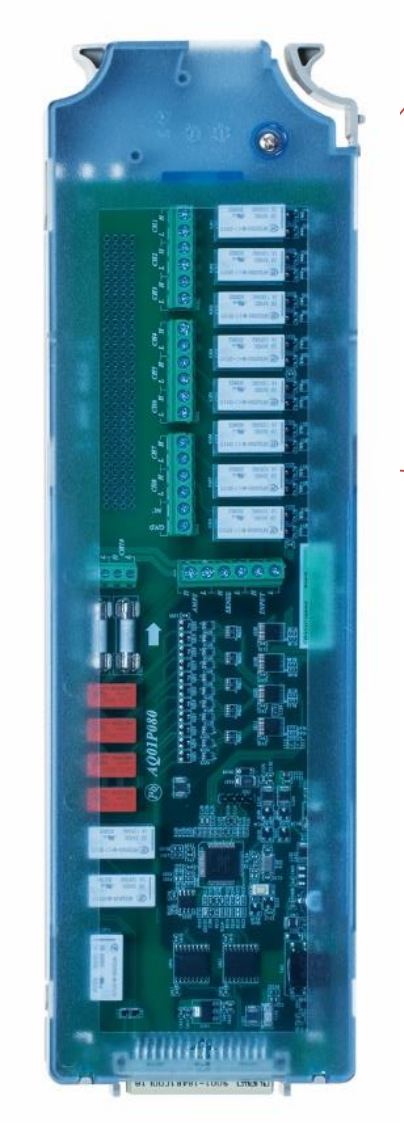

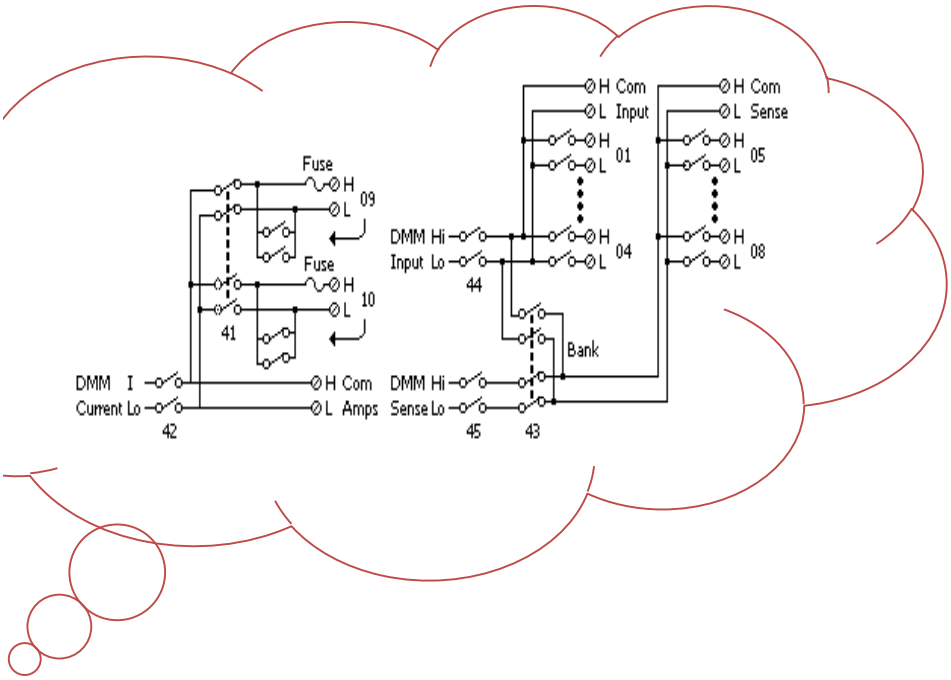

DAQ-909 是專為高電壓設計的多工器，提供8個通道可進行直流 600 V / 交流 400 Vrms電壓量測；同時，額外提供的 2 個電流輸入通道可以進行交流和直流電流量測，不需再外接分流電阻器 (最大 2 A /每通道) 。

DAQ-919 (適用機型: DAQ-10600/9600)

8通道直流電壓1000 V多工器

※ 僅直流電壓量測
※ 掃描速度每秒 60 個通道
※ 可達直流電壓 1000 V

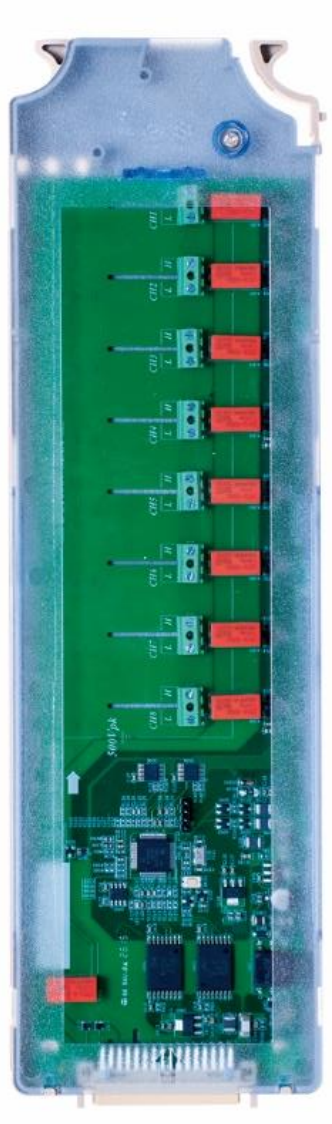

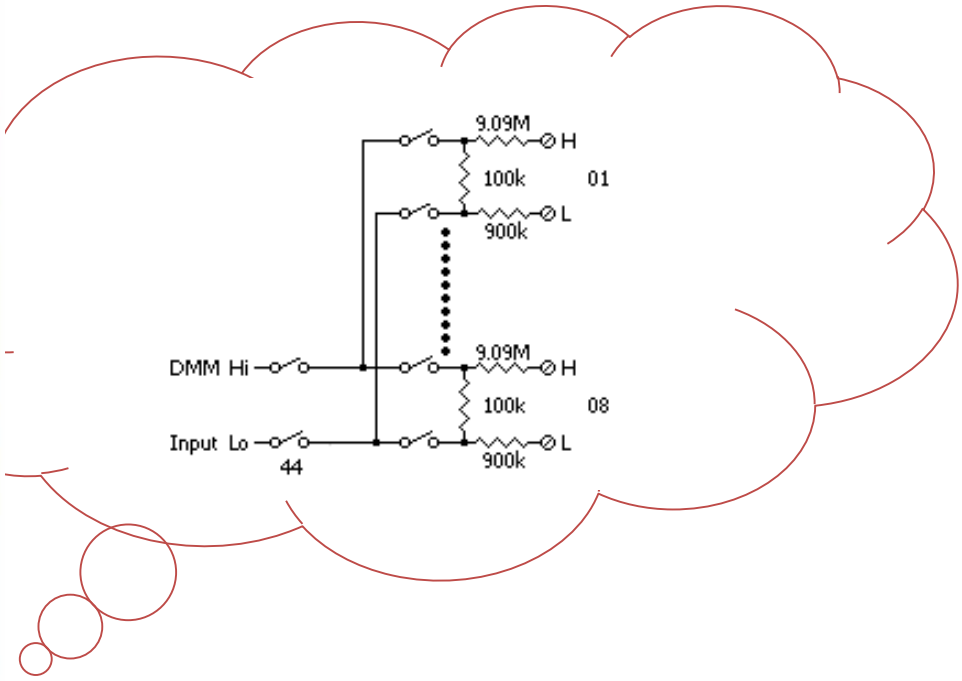

DAQ-919 是專為直流電壓量測設計的多工器，提供8個通道可進行直流 1000 V電壓量測；適用如AI server power/充電樁的± 400 V或800 V AI server power量測應用

DAQ-1000 (適用機型: DAQ-10600)

30通道通用多工器 (固態繼電器)

※ 掃描速度高達每秒 450 個通道
※ 2 線式和 4 線式掃描
※ 內建的溫度冷接點參考 (接線盒DAQ-1000T)
※ 120 V 切換

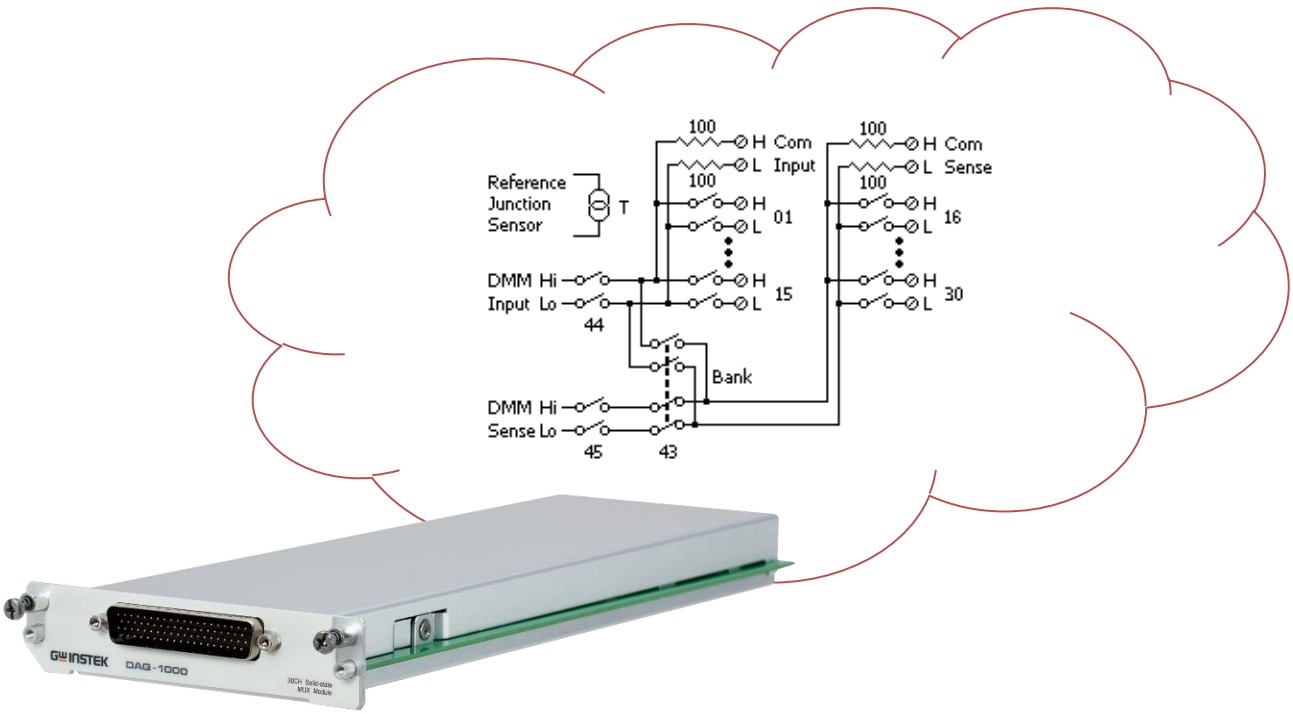

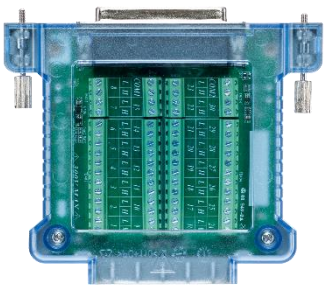

DAQ-1000T
(選購)

DAQ-1000為固態繼電器模組，提供兩組(A/B)每組 15 個的 2 線式通道。所有 30 個通道均可切換高（HI）和低（LO）輸入，進而為內建的數字電錶或外部儀器，提供完全隔離的輸入。在 4 線電阻量測期間，A 組的通道會自動與 B 組的通道配對，以提供電源和感測連接。該模組接線盒(DAQ-1000T)具有內建的冷接點參考，可在量測熱電耦時，大幅減少因熱梯度引起的誤差。

DAQ-1001 (適用機型: DAQ-10600)

30通道通用多工器 (電樞繼電器)

※ 掃描速度可達每秒 80 個通道
※ 2 線式和 4 線式掃描
※ 內建的溫度冷接點參考 (接線盒DAQ-1000T)
※ 300 V 切換

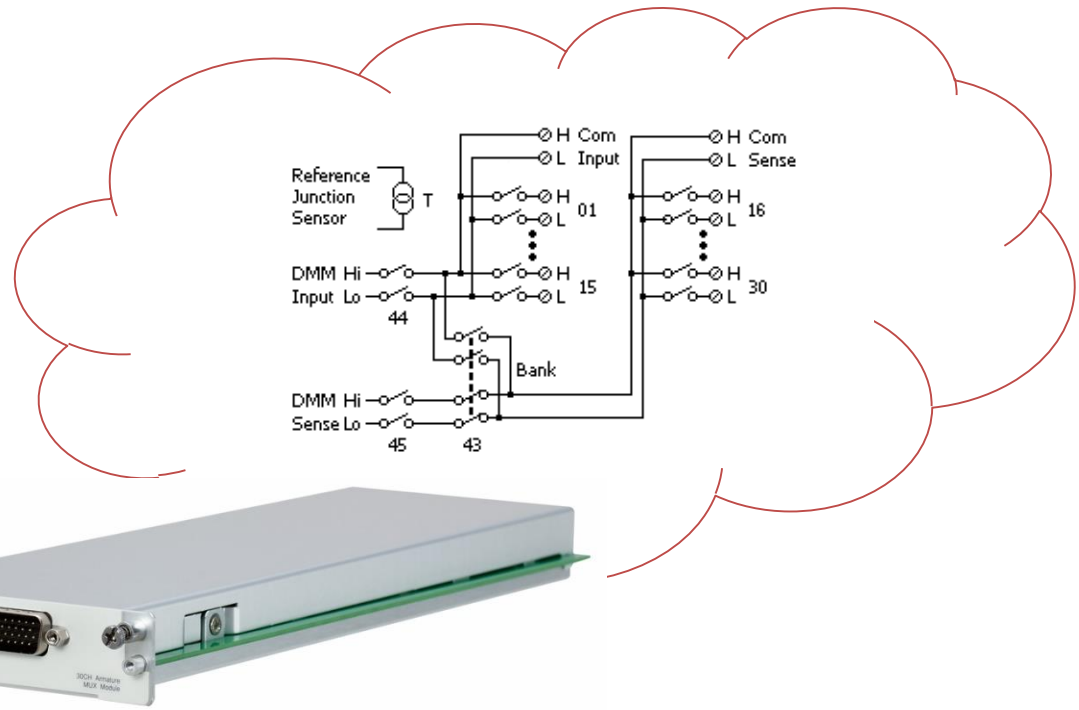

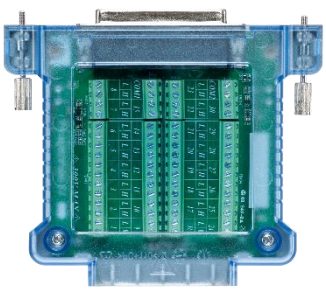

DAQ-1001T
(選購)

DAQ-1001 是用於一般掃描的全方位多工器，同一個模組可以混合使用 2 線式和 4 線式通道；DAQ-1001共有 30 個通道，結合密集的多功能切換以及每秒多達 80 個通道的掃描速率，適合用於各種不同的資料擷取應用。模組接線盒(DAQ-1001T)具有內建的冷接點參考

模組特性

單一主機最多可以插入八個模組（任意組合）。
DAQ-9600 的內建數位萬用電錶，除DAQ-904、DAQ-907及DAQ-908外，均能透過 DAQ-900、DAQ-901、DAQ-903、DAQ-909、 DAQ-919、DAQ-1000和DAQ-1001 多工器連接使用。

	多工器	多工器	單端多工器	矩陣	多工器	致動器	多工器	多工器	多工器	多工器
	DAQ-900	DAQ-901	DAQ-903	DAQ-904	DAQ-907	DAQ-908	DAQ-909	DAQ-919	DAQ-1000	DAQ-1001
通道數	20	20+2	40	4 x 8		20	8+2	8	30	30
掃描速度	450 CH/s	80 CH/s	80 CH/s				60 CH/s	60 CH/s	450 CH/s	80 CH/s
適用內建電錶功能										
AC/DC 電壓	√ [2,3]	√	√				√	僅直流	√ [2,3]	√
AC/DC 電流		√					√			
頻率/週期	√	√	√				√		√	√
2線式電阻	√ [1]	√	√				√		√ [1]	√
4線式電阻	√ [1]	√					√		√ [1]	√
熱電耦	√	√					√ [5]		√	√
2線式RTD		√	√				√			√
4線式RTD		√					√			√
熱敏電阻		√	√				√			√
電容		√	√				√			√
輸入特性										
電壓 (DC, AC rms)	120 V	300 V	300 V	300 V	±12 V	300 V	DC 600 V AC 400 V	DC 1000 V	120 V	300 V
電流 (DC, AC rms)		1 A			±24 mA		2 A			
絕緣 (DC) (CH-CH, CH-Earth)	> 10 G	> 10 G	> 10 G	> 10 G	Non-Isolated	> 10 G	> 10 G	> 10 G	> 10 G	> 10 G
其他輸入特性										
T/C CRJ 準確度	0.8 °C	0.8 °C							0.8 °C	0.8 °C
壽命 (無負載)	see [4]	10 M	10 M	10 M	10 M	10 M	10 M	10 M	see [4]	10 M
壽命 (額定負載)	see [4]	100 k	100 k	100 k	100 k	100 k	100 k	100 k	see [4]	100 k

1. 100 Ω 和 1 kΩ 電阻範圍的量測，建議使用 4 線式電阻來進行；DAQ-900 的最大電阻範圍為 1 MΩ。
2. 交流電壓量測時，輸入阻抗將隨頻率而降低。5 Ω 或更低的電源阻抗將在整個頻率範圍內維持規格。50 Ω 或更低的電源阻抗將在 5 kHz 的範圍內維持規格。
3. 直流電壓量測時，如果積分時間較短而且電源阻抗較高，可能需要更多穩定時間。
4. 該模組具有電樞背板和 2 線式/4 線式繼電器，使用壽命為 100 M 次（FET Bank 內的壽命不受限制）
5. 需使用延長線將冷接點移至機殼外，並手動設置參考溫度值

資料表

多工器/模組一覽表

型號說明	類型	速度(ch/s)	最大電壓	最大電流	頻寬	熱偏移	備註
DAQ-900 20通道通用多工器	2線式固態 (可選4線式)	450	120 V		10 MHz	< 4 µV	內建參考冷接點
DAQ-901 20通道通用 + 2電流通道多工器	2線式電樞 (可選4線式)	80	300 V	1 A	10 MHz	< 4 µV	內建參考冷接點 2個額外電流通道 (共22通道)
DAQ-903 40通道單端多工器	1線式電樞 (common low)	80	300 V		10 MHz	< 1 µV	無4線式量測
DAQ-904 4 x 8 矩陣	2線式電樞		300 V		10 MHz	< 1 µV	
DAQ-907 多功能多工器	16位元 數位輸入和輸出		42 V				汲極開路
	100 kHz 累加器輸入		42 V		100 kHz		可選擇輸入閥值
	兩個 18 位元 類比輸出		±12 V	±24 mA			每模組最大40 mA總輸出
DAQ-908 20通道啟動器/通用切換器	SPDT/form C		300 V		10 MHz	< 4 µV	
DAQ-909 8通道高電壓 + 2通道高電流多工器	2線式電樞 (可選4線式)	60	DC 600 V AC 400 V	2 A	10 MHz	< 4 µV	2個額外電流通道 (共10通道)
DAQ-919 8通道高電壓	2線式電樞	60	DC 1 kV		10 MHz	< 4 µV	最大衰減至10 VDC
DAQ-1000 30通道通用多工器	2線式固態 (可選4線式)	450	120 V		10 MHz	< 4 µV	內建參考冷接點 (DAQ-1000T)
DAQ-1001 30通道通用多工器	2線式電樞 (可選4線式)	80	300 V		10 MHz	< 4 µV	內建參考冷接點 (DAQ-1001T)

規格

顯示	5" Color TFT LCD		
卡槽	8		
內存記憶	100 k_Sample (非揮發)		
量測功能			
	檔位範圍	解析度	基本準確度 (*)
直流電壓	100 mV to 600 V	0.1 µV to 1 mV	0.0035 %
交流電壓	100 mV to 400 V	0.1 µV to 1 mV	0.05 %
電阻 (2線/4線)	100 Ω to 1000 MΩ	0.1 mΩ to 1000 Ω	0.01 %
頻率	3 Hz to 300 kHz		0.01 %
直流電流	1 µA to 2 A	1 pA to 1 µA	0.05 %
交流電流	100 µA to 2 A	100 pA to 1 µA	0.10 %
電容	1 nF to 100 µF	0.000 1nF to 0.01 µF	2 %
溫度 (熱電偶)	-200 °C to 1820 °C	0.002 °C to 0.01 °C	0.2 °C
溫度 (熱敏)	-80 °C to 150 °C	0.01 °C	0.01 °C
溫度 (RTD)	-200 °C to 600 °C	0.002 °C	0.06 °C
其他			
USB儲存功能	支援		
標準介面	Digital I/O, LAN and USB host/device		
選購介面	GPIB		
使用電源	AC 100 V to 240 V, 50 Hz/ 60 Hz		
消耗功率	約150 VA (最大)		
尺寸 (W x H x D)	430 mm x 145 mm x 485 mm		
重量	約 7.35 公斤		

*：量測功能準確度為使用 DAQ-901 進行量測所得的數值。

Specifications subject to change without notice.

固緯電子實業股份有限公司
新北市土城區中興路 7-1 號
T (02)2268-0389 F (02)2268-0639
E-mail: marketing@goodwill.com.tw

高雄 高雄市前鎮區新衙路288之4號5樓之2
T (07) 831-7317 F (07) 831-7327

固緯電子(蘇州)有限公司
江蘇省蘇州市新區珠江路521號
T 0512-6661-7177 F 0512-6661-7277
E-mail: marketing@instek.com.cn

上海 上海市宜山路 889 號 2 號樓 8 樓
T 021-6485-3399 F 021-5450-0789

深圳 深圳市寶安區航城街道三圍社區泰華梧桐工業園13B棟6樓
T 0755-2919-0632 F 0755-2907-6570

GW INSTEK
Simply Reliable

產品操作影片 最新活動訊息 產品綜合目錄