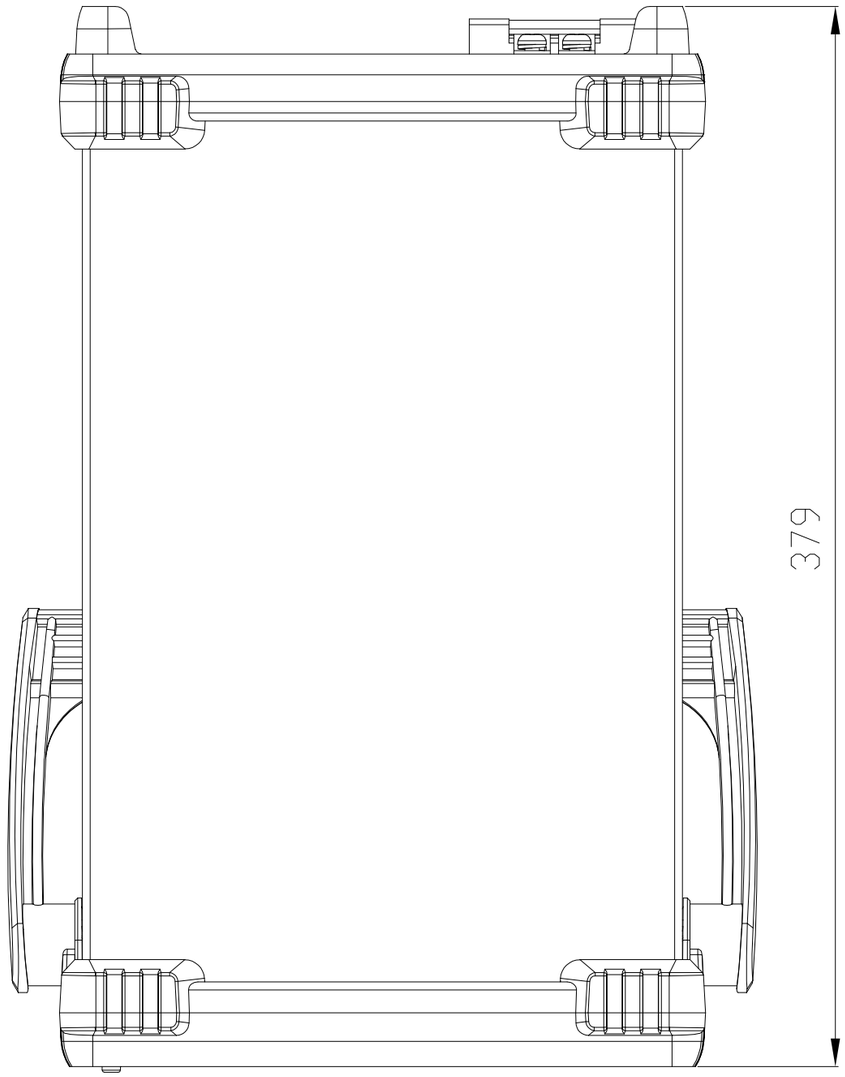
379

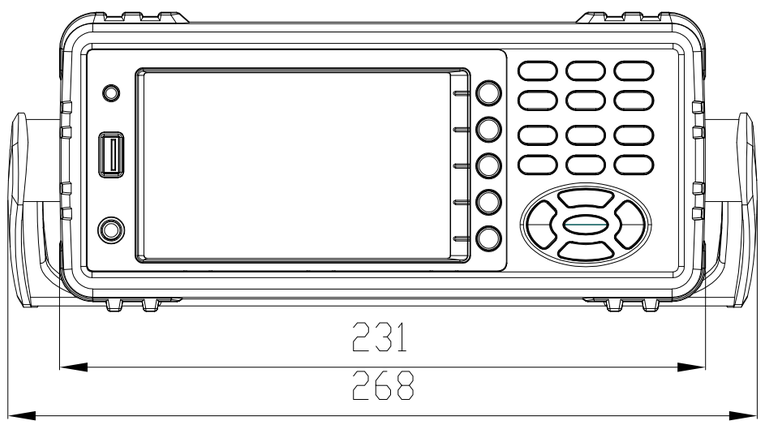
231
268

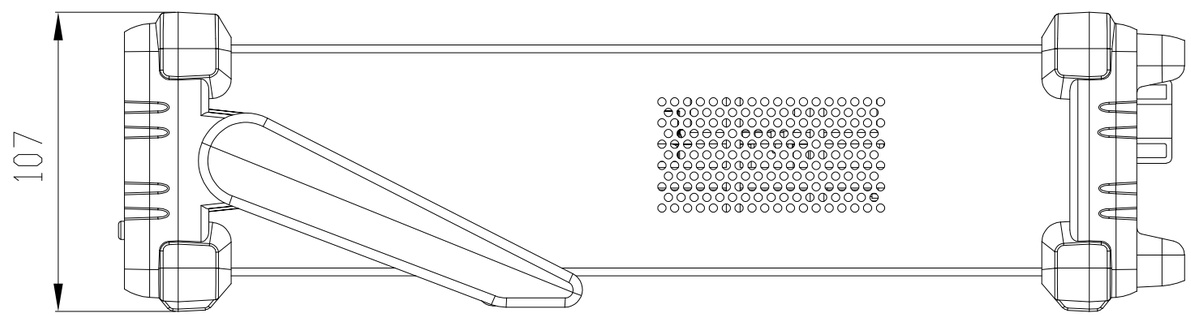
107